NOUVEAU
DAILY 35C15V/H2-H3



Transport de Marchandises / Ambulance

FICHE TECHNIQUE

35C15 V H2-H3 - P.T.C 3.5 T

ATLAS
VEHICULES INDUSTRIELS

Nouveau Daily

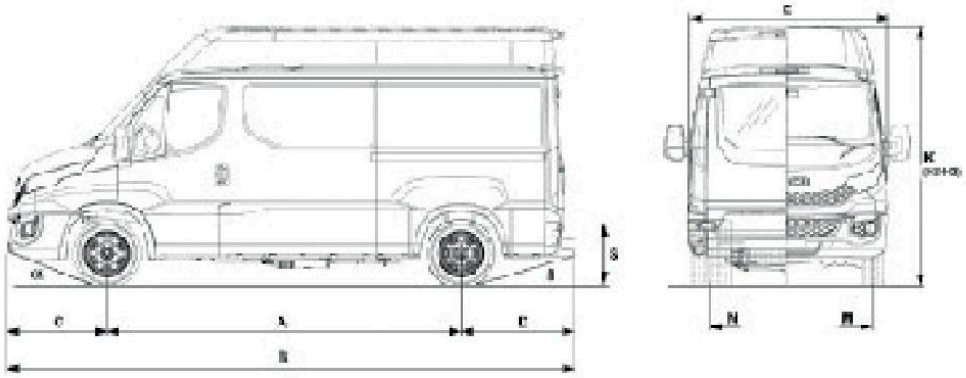

MASSES (kg.)	P.T.C.	P.T.R.	Essieu AV / AR
Poids technique	3500	7000	2100 - 2600

POIDS à VIDE (kg.) Cab/Empt.	3520 - H2	4100 - H3
Essieu AV	1384	1401
Essieu AR	980	1155
Total	2364	2556
CHARGE UTILE (kg.) à P.T.C. 3.5 t	1136	944

DIMENSIONS (mm)		3520 - H2	4100 - H3
A	Empattement	3520	4100
B	Longueur total hors parechocs	5709	7274
C	Porte à faux avant	1048	1048
D	Porte à faux arrière	1141	2126
E	Largeur aux ailes AV	2010	2010
K	Hauteur hors tout à vide	2740	2940
M	Voie essieu AV	1724	1724
N	Voie essieu AR	1542	1542
Diamètre de braq. : trottoir / trottoir		12744	14564
Diamètre de braq. : mur / mur		13366	15190

ESPACE DE CHARGEMENT (mm)		3520 - H2	4100 - H3
Longueur intérieure		3130	4680
Largeur intérieure		1740	1740
Hauteur intérieure		1900	2100
Dist.entre passages de roue (inter.)		1032	1032
Porte arrière	Largeur	1530	1530
	Hauteur	1800	2000
Porte latérale	Largeur	1260	1260
	Hauteur	1800	1800
Volume m3		10.8	18

Les descriptions et caractéristiques de cette fiche sont données à titre indicatifs.
Atlas véhicules industriels se réserve le droit de les modifier sans préavis.

MOTEUR

Diesel 4 temps - 4 cylindres en ligne - 4 soupapes par cylindre - injection directe suralimenté par un turbocompresseur, avec waste-gate intégré - air d'admission refroidi par un échangeur thermique air-air
Alésage x course 95,8 x 104 mm - cylindrée : 2998 cm3 - F1C1 3481J - puissance administrative : 10 CV
Puissance maxi : 107 kW (146 ch) de 3000 à 3500 tr/min - **Couple maxi : 350 Nm** de 1400 a 2600 tr/min
Système d'alimentation à combustible : injection haute pression (common rail de 2nd génération) - double arbre à cames en tête à gestion électronique de l'injection par ECU (Bosch).
Système de Lubrification : par pompe à huile - filtre à huile.
Système de Refroidissement : radiateur - pompe à eau et ventilateur à embrayage électromagnétique.
Aspiration d'air : prise d'air sur la calandre avant - filtre sec.
Dispositif anti-pollution : par post traitement du type EGR conforme à la directive 2003/76B (EURO 4)

EMBRAYAGE

Monodisque à sec 11' (280 mm) à commande hydraulique avec rattrapage de jeu automatique

BOITE DE VITESSES 2840.6.OD

Changement de vitesses manuel a 6 vitesses Synchronisées avec surmultipliée. Sélecteur de vitesses sur la planche de bord.

Rapports de boîte						
1ère	2ème	3ème	4ème	5ème	6ème	AR
1/5.4	1/3.2	1/2.0	1/1.4	1/1.0	1/0.8	1/4.8

Régime moteur à 90Km/h = 2237 tr/mn

CHÂSSIS

cygne et extrémités coniques. reliés aux traverses tubulaires rivetées sur le noyau · Dimensions : 180 x 69 x 3 (mm) - Barre anti-encastrement AV - Echappement positionné longitudinalement sur le côté droit avec embout de sortie à l'intérieur des longerons.

DIRECTION

Assistée hydraulique. Diamètre du volant : 410 mm avec dispositif de blocage de la direction.
Colonne de direction en trois éléments avec joints de type Cardan.

ESSIEUX

Essieu avant : Directeur - IVECO 5819
Essieu arrière : Moteur - Type 450511 à simple réduction.
Rapport de pont : 4,44

RÉSERVOIRS A COMBUSTIBLE

- 3520 - H2 : capacité 70L
- 4100 - H3 : capacité 100L

SUSPENSIONS

Suspension mécanique avant et arrière :
Essieu avant : Roues indépendantes, barres de torsion, barre stabilisatrice.
Essieu arrière : ressorts à lames barre stabilisatrice.
Amortisseurs : Hydrauliques télescopiques renforcés avant et amère à double effet

ROUES ET PNEUMATIQUES

195/75R16 sur roue disque en acier 5JK 16H

FREINS

Conforme aux normes CEE 2002/78,
Essieu avant : disques Ø 290mm
Essieu arrière : disques Ø 290 mm
Frein de service : ESP (ABS -ASR)
Hydraulique avec frein à dépression sur circuit en diagonale.
Indicateur électronique d'usure des freins avant et arrière.
Frein de secours : intégré au frein de service, Frein de stationnement : mécanique, agissant sur les roues arrière.

ÉQUIPEMENTS ÉLECTRIQUES

12 Volts - Batterie 12 V/110 Ah -Alternateur : 110 A x 12 V (1320W)
Adaptation dans l'espace moteur pour prélèvement (+) batterie sur :
a) point de dérivation (maxi 10A)
b) directement de la vis spécifique sur la borne de la batterie ;
c) de la seconde vis B+ sur l'alternateur.
Adaptation à l'intérieur de la cabine sur la plaque porte-fusibles à trois voies :
a) (+) batterie (maxi 8 A) ; b) (+) sous clé (max 8 A);
c) (-) masse.
Sortie allumage moteur : 2,2 kW.

CARROSSERIE

Extérieur
Cabine de type semi avancé à trois places (conducteur + 2 passagers), montée sur 4 plots en caoutchoucs souple pour assurer la suspension - Cage de sécurité en acier intégrée dans la structure de la cabine - Construction monocoque en tôle emboutie rivetée au châssis - Isolation phonique de la cabine - Protection anticorrosion de la coque et des parties emboîtées, par galvanisation et/ou cataphorèse, avec une large utilisation de tôles galvanisées - Rétroviseurs extérieurs des deux côtés à grand angle.
fermeture centralisée + télécommande.

Intérieur
Plancher cabine revêtu d'un matériau synthétique - Paroi de séparation non vitrée entre habitacle et espace passagers arrière

Poste de Conduite
Les éléments suivants sont Intégrés au tableau de bord en matériaux soft-feeling antireflets : Tachymètre électronique analogique - Compte tours électronique analogique - Indicateur de niveau carburant avec témoin de réserve - Indicateur de température d'eau moteur avec témoin de température élevé - Atténuateur d'éclairage des instruments







NOUVEAU
35C15 V H2-H3

SIÉGE SOCIAL :
Route principale N°I,km6.
Ain Sbaa Casablanca - Maroc
Tél (212) 05 22 35 50 70 (L.G)
atlas.v.i@g-madhloum.ma

SUCCURSALES
A.V.I Tanger
Route principale de Rabat. Km7
Tél (212) 05 39 38 19 00

CONCESSIONAIRES :
PRECIS AUTO
346, Zone Industrielle, El Jadida
Tél : (212) 05 23 33 29 95

SUCCURSALES
A.V.I Meknes
Zone Industrielle - Mejjat
Tél (212) 05 35 52 65 18

A.V.I Agadir
Zone Industrielle Bab Al Medina P15
Tél : (212) 05 28 26 26 43

ATLAS
VEHICULES INDUSTRIELS