NOUVEAU
DAILY 70C15H



Longueur Carrossable jusqu'au : 6.80 m - P.T.C = 7.2T

ATLAS
VEHICULES INDUSTRIELS

NOUVEAU DAILY

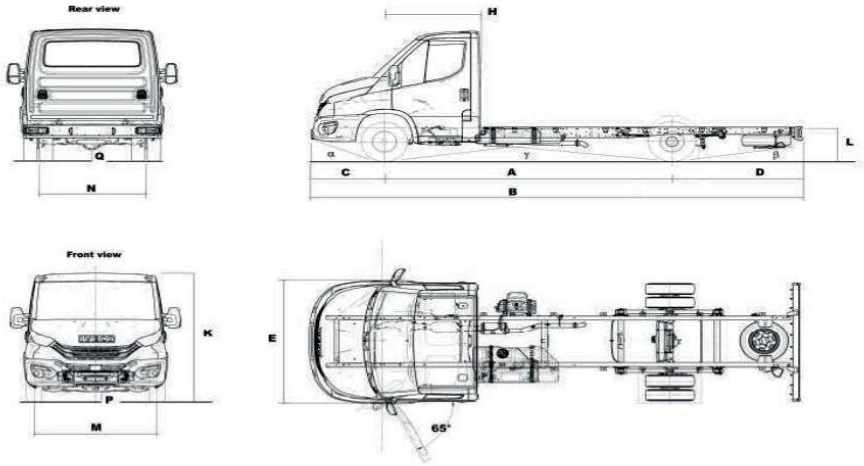

MASSES

	P.T.C	P.T.R	Essieu AV	Essieu AR
Poids technique (std.)	7.200	10.700	2.500	5.350

3450

POIDS (kg)

POIDS à VIDE (kg) Cab / Empt.	**3450**	**3750**	**4100**	**4350**	**4750**	**5100**
Essieu AV	1532	1540	1567	1585	1599	1626
Essieu AR	929	931	927	899	918	906
Total	2461	2471	2494	2484	2517	2532
CHARGE UTILE (kg.) à P.T.C 7 t	4539	4529	4506	4.516	4.483	4.468

DIMENSIONS (mm)

	3450	**3750**	**4100**	**4350**	**4750**	**5100**
A Empattement						
B Longueur total hors parechocs	5989	6599	6999	7419	8284	8284
C Porte à faux avant	1048	1048	1048	1048	1048	1048
D Porte à faux arrière	1491	1801	1851	2021	2486	2136
E Largeur aux ailes AV	2052	2052	2052	2052	2052	2052
H L. essieu AV/ Fin de cabine	1355	1355	1355	1355	1355	1355
K Hauteur hors tout à vide*	2297	2292	2286	2283	2278	2273
L Hauteur AR du châssis	868	877	873	878	887	872
Epaisseur du cadre	5	5	5	5	5	5
Ø de braquage bordure-bordure	12350	13048	14108	14866	16078	17162
Ø de braquage mur - mur	12994	13694	14758	15518	16734	17790
M Voie essieu AV	1725	1725	1725	1725	1725	1725
N Voie essieu AR	1660	1660	1660	1660	1660	1660
P Garde au sol AV	199	199	199	199	199	199
Q Garde au sol AR	158	158	158	158	158	158

Les descriptions et caractéristiques de cette fiche sont données à titre indicatifs.
Atlas véhicules industriels se reserve le droit de les modifier sans préavis.

Moteur IVECO FIC LD

Diesel 4 temps - 4 cylindres en ligne - 4 soupapes par cylindre - injection directe -suralimenté par un turbocompresseur, air d'admission refroidi par un échangeur thermique air-air.
Alésage x course : 95,8 x 104 mm - cylindrée: 2998 cm3 F1C1 -3481J – puissance administrative : 10 CV
Puissance maxi : 107 kW (146 ch) de 3000 à 3500 tr/min. **- Couple maxi : 350 Nm** de 1400 à 2600 tr/min.
Système d'alimentation à combustible : injection haute pression (common rail de 2nd génération) - double arbre à cames en tête - gestion électronique de l'injection par ECU (Bosch).
Système de Lubrification : par pompe à huile -filtre à huile.
Système de Refroidissement : radiateur -pompe à eau et ventilateur à embrayage électromagnétique.
Aspiration d'air : prise d'air sur la calandre avant -filtre sec.
Dispositif anti-pollution : par post traitement du type EGR conforme à la directive 2003/76B (Euro 4).

Embrayage

Embrayage Monodisque à sec 11' (280 mm) à commande hydraulique avec rattrapage de jeu automatique.

Boite de vitesses 2840.6.OD

Changement de vitesses manuel à 6 vitesses synchronisées avec surmultipliée. Sélecteur de vitesses sur la planche de bord.
Rapports de Boîte

1ère	2ème	3ème	4ème	5ème	6ème	AR
1/5.4	1/3.2	1/2.0	1/1.4	1/1.0	1/0.8	1/4.8

Châssis

Longerons en acier à section en « C »
(184x69x5mm), reliés aux traverses tubulaires rivetées sur le noyau - Barre anti-encastrement AV - Echappement positionné longitudinalement sur le côté droit avec embout de sortie à l'intérieur des longerons. Protection anticorrosion par cataphorèse.

Direction

Assistée hydraulique. Diamètre du volant : 410 mm avec dispositif de blocage de la direction. Colonne de direction en trois éléments avec joints de type Cardan.

Essieux

Essieu avant : Directeur - IVECO 5819
Essieu arrière : Moteur - Simple réduction
Rapport de pont : 4,30

Réservoirs à Combustible

100 Litres en matériaux composites à gauche avec bouchon à clef

Suspensions

Suspension mécanique avant et arrière :
Essieu avant : (quad-tor) Roues indépendantes, barres de torsion, barre stabilisatrice.
Essieu arrière : A ressorts semi elliptiques, barre stabilisatrice.
Amortisseurs : Hydrauliques télescopiques renforcés avant et arrière à double effet.

Roues et pneumatiques

225/75R16 sur roue disque en acier 5JK 16H

Freins

Essieu avant : disques Ø 301 mm
Essieu arrière: disques Ø 306 mm
Frein de service : ABS
Hydraulique avec frein à dépression sur circuit en diagonale.
Indicateur électronique d'usure des freins avant et arrière.
Frein de secours : intégré au frein de service.
Frein de stationnement : mécanique, agissant sur les roues arrière.

Équipements électriques

12 Volts - Batterie: 12 V/110 Ah –
Alternateur : 140 A
Adaptation dans l'espace moteur pour prélèvement (+) batterie sur :
a) point de dérivation (maxi 10 A)
b) directement de la vis spécifique sur la borne de la batterie ;
c) de la seconde vis B+ sur l'alternateur.
Adaptation à l'intérieur de la cabine sur la plaque porte-fusibles à trois voies :
a) (+) batterie (maxi 8 A) ; b) (+) sous clé (maxi. 8 A); c)(-) masse.
Sortie allumage moteur : 2,2 kW.

Eclairage et signalisation

Conforme aux normes CEE 97/28 - 2 phares asymétriques (feux de croisement de route) - 2 feux de position avant - 2 feux de position arrière - 2 indicateurs de direction avant - 2 répétiteurs de direction latéraux incorporés aux rétroviseurs - 2 indicateurs de position et 2 indicateurs de stop arrière - 2 feux d'éclairage de la plaque d'immatriculation - 2 feux de marche arrière feux de détresse .

Cabine

EXTERIEUR :
Cabine de type semi avancé à trois places (conducteur + 2 passagers), montée sur 4 plots en caoutchoucs souple pour assurer la suspension - Cage de sécurité en acier intégrée dans la structure de la cabine - Construction monocoque en tôle emboutie rivetée au châssis - Isolation phonique de la cabine -Protection anticorrosion de la coque et des parties emboîtées, par galvanisation et/ou cataphorèse, avec une large utilisation de tôles galvanisées -Revêtement avec matériaux anti-abrasif pour le soubassement de caisse, les passages de roue et le compartiment moteur - Bandes pare-chocs latérales en matière plastique -Pare-brise galbé en verre laminé renforcé encollé - Larges vide-poches - Marches d'accès cabine à l'arrière des passages de roue -Rétroviseurs extérieurs des deux côtés à grand angle intégré -fermeture centralisée des portes avec télécommande.

INTERIEUR :
Plancher cabine revêtu d'un matériau synthétique -Cloison arrière avec fenêtre -Plafonnier central cabine avec plafond équipé d'un éclairage intérieur automatique -siège de conducteur suspendu à trois positions de réglage avec dossier enveloppant, revêtement tissu de qualité supérieure, appuie-tête - Banquette passagers fixe deux places avec appuie-tête - Poignée de soutien pour passagers - Panneaux pare-soleil orientables - Ceintures de sécurité.

RANGEMENTS :
Boites de rangements sur la console centrale du tableau de bord et côté passager, Porte gobelet du côté conducteur et passagers - vides poches profond dans chaque porte.

POSTE DE CONDUITE :

Les éléments suivants sont intégrés au tableau de bord en matériaux soft-touch antireflets. Tachygraphe - Compte tours électronique analogique Indicateur de niveau carburant avec témoin de réserve - indicateur de température d'eau moteur avec témoin de température élevé - Atténuateur d'éclairage des instruments - Volant réglable - Boite à gants - Cendrier à tiroir éclairé et allume-cigares - Autoradio et deux haut - parleurs - Antenne radio - Immobiliseur - Limiteur de vitesse à 90 km/ho Affichage numérique avec les indication suivantes - Totalisateur kilométrique (partiel et total) - Horloge - Consommation de carburant - Services.

Option

Climatisation cabine.





NOUVEAU
DAILY 70C15H

SIÉGE SOCIAL :
Route principale N°I,km6.
Ain Sbaa Casablanca - Maroc
Tél (212) 05 22 35 50 70 (L.G)
atlas.v.i@g-madhloum.ma

SUCCURSALES
A.V.I Tanger
Route principale de Rabat. Km7
Tél (212) 05 39 38 19 00

CONCESSIONAIRES :
PRECIS AUTO
346, Zone Industrielle, El Jadida
Tél : (212) 05 23 33 29 95

SUCCURSALES
A.V.I Meknes
Zone Industrielle - Mejjat
Tél (212) 05 35 52 65 18

A.V.I Agadir
Zone Industrielle Bab Al Medina P15
Tél : (212) 05 28 26 26 43

ATLAS
VEHICULES INDUSTRIELS