NOUVEAU
DAILY 70C15A8
CHÂSSIS AUVENT



TRANSPORT TOURISTIQUE
TRANSPORT PERSONNEL
TRANSPORT SCOLAIRE
TRANSPORT URBAIN

70C15HA8 CC/P-Châssis Auvent - P.T.C 7.2 T

ATLAS
VEHICULES INDUSTRIELS

NOUVEAU DAILY

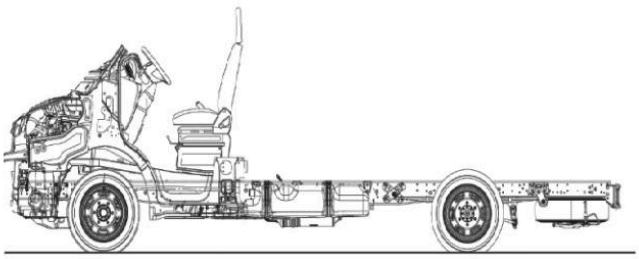

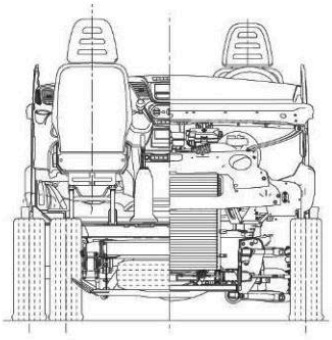

Dimensions (mm)	Châssis auvent	Châssis carrossé
Empattement	4750	
Longueur hors tout	8148	8540
Porte-à-faux avant	1048	1048
Largeur maximale	2052	2500
Voie avant	1725	
Voie arrière	1660	
Hauteur hors tout	3100	
Grande au sol min. AV (à vide)	171	
Grande au sol min. AR (à vide)	165	
Porte-à-faux arrière	2350	2700
Diamètre de braq : trottoir/trottoir	16078	
Diamètre de braq : mur/mur	16734	
Poids (Kg)		
PTAC	7200	
PTRA avec freinage inertiel	10500	
Charqe Maxi admissible essieu avant	2700	
Charqe Maxi admissible essieu arrière	5350	
Poids sur essieu avant à vide	1478	1930
Poids sur essieu arrière	1270	2770
Poids à vide	2448	4700

Les descriptions et caractéristiques de cette fiche sont données à titre indicatifs.
Atlas véhicules industriels se reserve le droit de les modifier sans préavis.

Moteur

Diesel 4 temps - 4 cylindres en ligne - 4 soupapes par cylindre - injection directe suralimenté par un turbocompresseur - air d'admission refroidi par un échangeur thermique air-air
Alésage x course 95,8 x 104 mm - cylindrée : 2998 cm3 - puissance administrative : 10 CV
Puissance maxi : 110 kW (150 ch) de 3000 à 3500 tr/min - **Couple maxi : 370 Nm** de 2350 a 3000 tr/min
Système d'alimentation à combustible : injection haute pression (common rail de 2nd génération) - double ar re à cames en tête - gestion électronique de l'injection par ECU (Bosch).
Système de Lubrification : par pompe à huile - filtre à huile.
Système de Refroidissement : radiateur - pompe à eau et ventilateur à embrayage électromagnétique.
Aspiration d'air : prise d'air sur la calandre avant - filtre sec.
Dispositif anti-pollution : par post raitement du type EGR/DPF conforme à la directive 2003/76B (EURO 5)

BOITE DE VITESSES AUTOMATQUE

Boîte de vitesses à 8 rapports

1ère	2ème	3ème	4ème	
1/4.71	1/3.14	1/2.10	1/1.67	

5ème	6ème	7ème	8ème	AR
1/1.29	1/10	1/0.84	1/0.67	1/3.30

CHÂSSIS

Longerons en acier à section en «C» col de cygne et extrémités coniques. reliés aux traverses tubulaires rivetées sur le noyau · Dimensions : 184 x 69 x 5 (mm) - Barre anti-encastrement AV (FUP) - Echappement positionné longitudinalement sur le côté droit avec embout de sortie à l'intérieur des longerons.

DIRECTION

Assistée hydraulique. Diamètre du volant : 410 mm avec dispositif de blocage de la direction.
Colonne de direction en trois éléments avec Joints de type Cardan.

ESSIEUX

Essieu avant : Directeur - IVECO 5823
Essieu arrière : Moteur - Type 450517 à simple réduction.
couple conique : 10/43
Rapport de pont : 4.30

RÉSERVOIRS A COMBUSTIBLE

120 litres en matériaux composites à gauche avec bouchon à clef

ROUES ET PNEUMATIQUES

225/75 R16 (2,269m) sur roue disque en acier 6j 16H2
Roues arrière jumeles

FREINS

Conforme aux normes CEE 2002/78,
Essieu avant : disques Ø 301 mm / 404 cm^2
Essieu arrière : disques Ø 306 mm / 276 cm^2
Frein de service : ESP (ABS -ASR)
Hydraulique avec frein à dépression sur circuit en diagonale.
Indicateur électronique d'usure des freins avant et arrière.
Frein de secours : intégré au frein de service
Frein de stationnement : mécanique, agissant sur les roues arrière.

ÉQUIPEMENTS ÉLECTRIQUES

12 Volts - Batterie 12 V/110 Ah -Alternateur : 210 Ah
Adaptation dans l'espace moteur pour prélèvement (+) batterie sur :
a) point de dérivation (maxi 10A)
b) directement de la vis spécifique sur la borne de la batterie ;
c) de la seconde vis B+ sur l'alternateur.
Adaptation à l'intérieur de la cabine sur la plaque porte-fusibles à trois voies
a) (+) batterie (maxi 8 A) ; b) (+) sous clé (max 8 A);
c) (-) masse.
Sortie allumage moteur : 2,2 kW.

SUSPENSIONS

Suspension mécanique avant et pneumatique arrière
Essieu avant : Roues indépendantes, barres de torsion renforcées, barre stabilisatrice.
Essieu arrière: A coussin pneumatique avec demi lame.
Amortisseurs : Hydraulique télescopiques renforcés avant et arrière à double effet.

AMÉNAGEMENT

La polyvalence est l'atout maître du nouveau daily qui, grâce à une gamme complète de véhicules est en mesure de satisfaire toutes les exigences du transport de personnes du grand tourisme au transport dans les centres urbains et les zones suburbaines.
Le nouveau daily procure une ergonomie et un confort de conduite de niveau automobile combinés à des propositions entièrement dedié au confort des passagers.



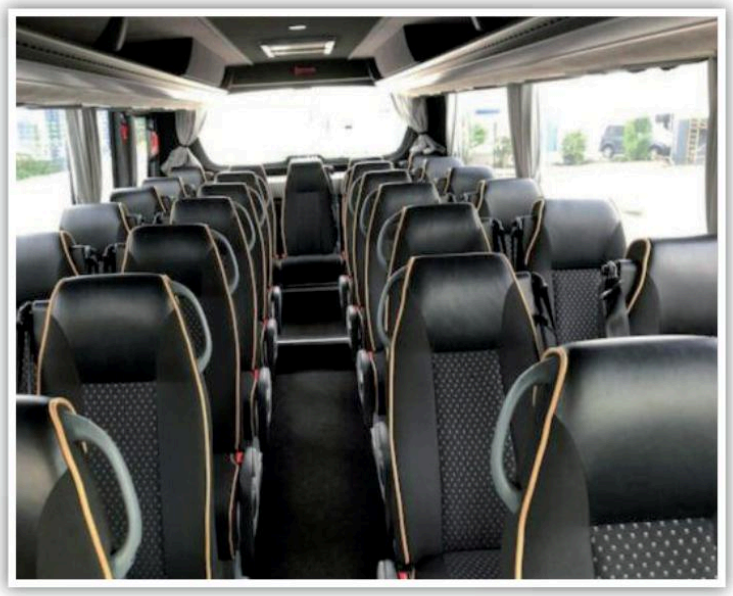

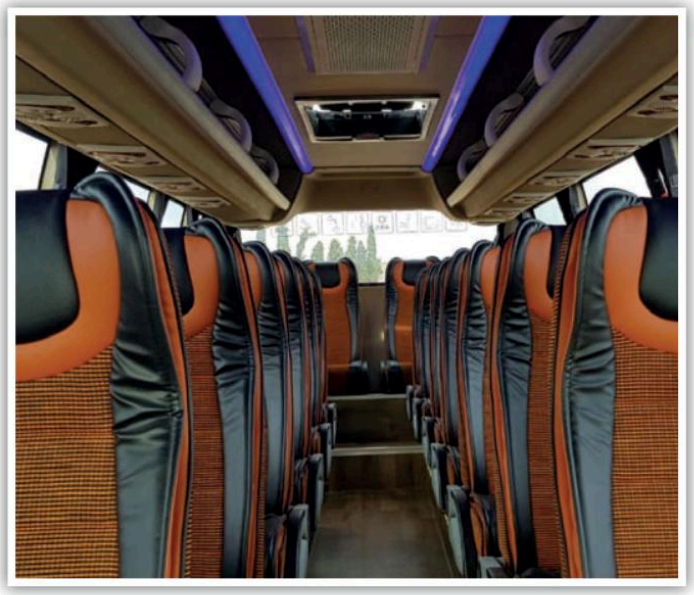

TRANSPORT TOURISTIQUE

SIÉGE SOCIAL :
Route principale N°I,km6.
Ain Sbaa Casablanca - Maroc
Tél (212) 05 22 35 50 70 (L.G)
atlas.v.i@g-madhloum.ma

SUCCURSALES
A.V.I Tanger
Route principale de Rabat. Km7
Tél (212) 05 39 38 19 00

CONCESSIONAIRES :
PRECIS AUTO
346, Zone Industrielle, El Jadida
Tél : (212) 05 23 33 29 95

SUCCURSALES
A.V.I Meknes
Zone Industrielle - Mejjat
Tél (212) 05 35 52 65 18

A.V.I Agadir
Zone Industrielle Bab Al Medina P15
Tél : (212) 05 28 26 26 43

ATLAS
VEHICULES INDUSTRIELS