

FICHE TECHNIQUE

ML 180 E28 - Porteur 4x2 - Euro 5

ATLAS
VEHICULES INDUSTRIELS

EUROCARGO

ML 180 E28 - Porteur 4x2 - Euro 5

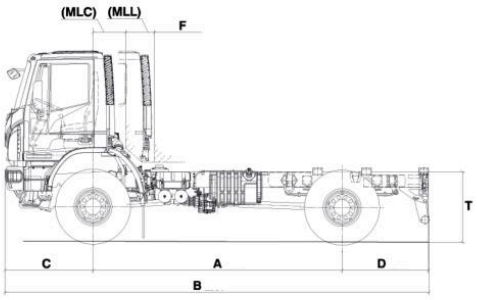

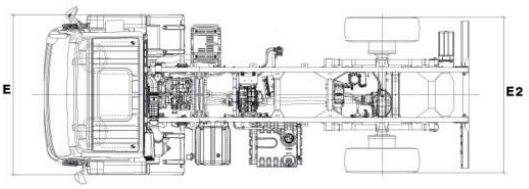

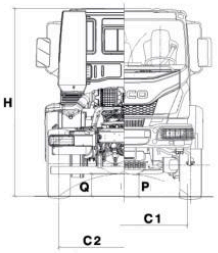

MASSES

	P.T.C.A	P.T.R.A	Essieu AV	Essieu AR
Poids technique	18000	21500	7100	11500

POIDS (kg)

Poids à vide (kg) Cab / Empt.	MLC	3690	4185	4590	4815	5175	5670	6210	6570
Essieu AV		3309	3366	3398	3419	3434	3470	3505	3520
Essieu AR		1735	1786	1803	1848	1868	1897	1963	2024
Total :		5044	5152	5201	5267	5302	5367	5468	5544
CHARGE UTILE (kg.) à P.T.C.A 18 t		12956	12848	12799	12733	12698	12633	12532	12456
Essieu AV	MLL	N/D	3501	3536	3559	3577	3615	3651	3668
Essieu AR		N/D	1819	1834	1877	1896	1922	1986	2046
Total :		N/D	5320	5370	5436	5473	5537	5637	5714
CHARGE UTILE (kg.) à P.T.C.A 18 t		N/D	12680	12630	12564	12527	12463	12363	12286

DIMENSIONS (mm)

		3690	4185	4590	4815	5175	5670	6210	6570
A	Empattement								
B	Longueur total hors parechocs	6817	7312	7717	8145	8775	9382	10237	10822
C	Porte à faux avant	1362	1362	1362	1362	1362	1362	1362	1362
D	Porte à faux arriére	1650	1650	1650	1853	2123	2235	2550	2775
E	Largeur aux ailes AV	2390	2390	2390	2390	2390	2390	2390	2390
E2	Largeur sur ailes AR (pneus)	2455	2455	2455	2455	2455	2455	2455	2455
F	L. essieu AV/ Fin de cabine MLC	550	550	550	550	550	550	550	550
	MLL	N/D	1000	1000	1000	1000	1000	1000	1000
H	Hauteur hors tout à vide*	2832	2830	2829	2828	2828	2827	2826	2825
T	Hauteur AR du châssis	1080	1079	1078	1078	1078	1077	1076	1075
	Epaisseur du cadre	6	7,7	7,7	7,7	7,7	7,7	7,7	7,7
Ø	de braquage bordure-bordure	13310	14830	16070	16760	17860	19380	21040	22140
Ø	de braquage mur-mur	14510	16030	17270	17960	19070	20590	22250	23360
C1	Voie essieu AV	1991	1991	1991	1991	1991	1991	1991	1991
C2	Voie essieu AR	1817	1817	1817	1817	1817	1817	1817	1817
P	Garde au sol AV	234	234	234	234	234	234	234	234
Q	Garde au sol AR	227	227	227	227	227	227	227	227
	Longueur carrossable cabine MLC	4905	5400	5805	6233	6863	7470	8325	8940

* Toit bas standard

PNEUS

Dimension pneus	Avant	Arrière	Indice de charge
Standard	295/80 R 22,5	295/80 R 22,5	154/148

Les descriptions et caractéristiques de cette fiche sont données à titre indicatifs.
Atlas véhicules industriels se reserve le droit de les modifier sans préavis.

MOTEUR IVECO TECTOR 7

Turbocharger	Géométrie fixe avec saupape westgate
Cylindres en ligne	6
Alésage (mm)	104
Course (mm)	132
Cylindrée (litres)	6728
Puissance maxi (ch/kW)	280/207
Au tr/mn	2500
Couple maxi (Nm/kgm)	1000/102
Au tr/mn	1250-1950
Puissance frein moteur	(KW-HP) 150/200 at 2800 rpm
Ventilateur	Viscostatique
Alimentation du combust.	Haute pression Common rail électr. direct
Limiteur de vitesse	90kmh
Refroidissement	Eau
Conformité aux normes Euro V.Système SCR d'un système de dosage d'Adblue et d'un convertisseur catalyque	

BOÎTE DE VITESSES

	Mécanique	Mécanique	Automatique
Rapports	ZF 9S 1110 TO	ZF 6S 1000 TO	ZF 8AP 1000
1ère	9,48	6,75	4,890
2e	6,58	3,60	3,123
3e	4,68	2,12	2,033
4e	3,48	1,39	1,639
5e	2,62	1,00	1,254
6e	1,89	0,78	1,00
7e	1,35		0,840
8e	1,00		0,639
9e	0,75		
Marche Arriére	8,97	6,06	4,25

PERFORMANCE

Type: ZF 6S 1000 TO	
Rapport pont	**4,63**
Vitesse théorique (km/h)	**132,25**
Pente surmont.% à18t PTCA	**33,62**
Type: ZF 9S 1110 TO	
Rapport pont	**4,63**
Vitesse théorique (km/h)	**137,54**
Pente surmont.% à18t PTCA	**50,39**
Type: ZF 8AP 1000	
Rapport pont	**5,29**
Vitesse théorique (km/h)	**141,29**
Pente surmont.% à18t PTCA	**27,23**

FREIN

Type	Pneumatique à 2 circuits indépendants
Service	A.B.S. - A.S.R
Essieu avant arrière	Disque. Diamètre - Epais: 377x45 mm
Surfage de frenage	602 cm2
De stationnement	Mécanique avec cylindre à ressort arrière.
De secours	Combiné avec frein de stationnement.
Réservoir d'air	2 x 20 litres, acier
Compresseur	360 cc - monocylindre
Dessicateur d'air chauffant	Régulateur de pression intégré (A.P.U.)

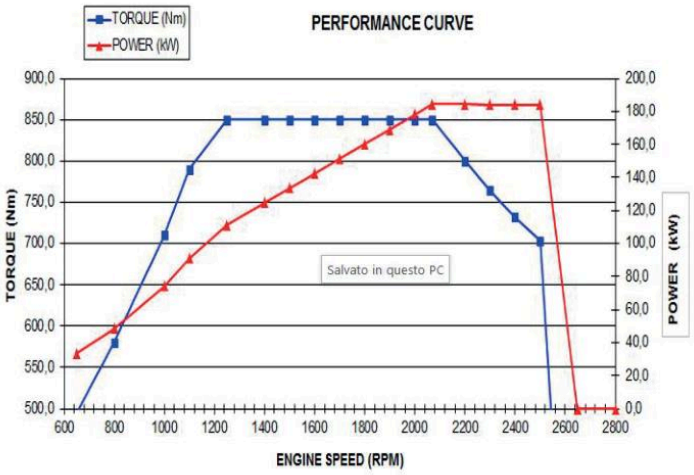

EQUIPEMENT ELECTRIQUE

Tension	24v négatif, mise à la masse
Alternateur	24v, 70A
Démarreur	4,4 kW
Batteries	2 x 12v, 120Ah
Protections circuits	Par fusibles
Système	Multiplex - CAN line data bus

SUSPENSIONS

Avant	Parabolique renforcée
Arrière	Parabolique renforcée
Barres stabilisatrices	Avant et arrière
Amortisseurs	2 à l'avant, 2 à l'arriére

ESSIEUX

Avant Iveco	5871/5. Rigide.
Arrière Arvin Meritor	MS 13-17X. Simple réduction.

RESERVOIR A COMBUSTIBLE

RESERVOIR A COMBUSTIBLE	200L. plastic. avec cabine MLC
	280L aluminium avec cabine MLL
RESERVOIR ADBLUE	30L

CABINE

Cabine avancée MLC-MLL. Rétroviseur 2003/97/CE conforme UNIECE 46. Relevage cabine manuelle. 2 clés + immobiliseur. Rétroviseur elargis jusqu'à 2600mm. Toit en standard color. Convertisseur de tension 24/12V. Bar brochet (seul cabine MLC). Crochet d'anneau de manouvre avant. Cruise control. Filtre à air arrière de la cabine. Tachygraphe. Réduction de bruite CE 92/97. Dotation outillage. pare-soleil. Trappe pavillon cabine avancée. Chauffage avec ventilateur électrique. Prise d'air moteur avec snorkel. Revêtement intérieur en tissu. Rétroviseurs manuels. Volant rembourre. Volet tournant on port conducteur. Siège conducteur pneumatique. Siège passager biplace revêtu en etoffe. Triangle de signalisation. Cric. Couchette inférieur (seul cabine MLL).

CHASSIS

Longerons profilés parallèles en forme de C assemblés à l'aide de traverses rivetées et vissées. Hauteur x largeur (mm) : WB3690 274,5x 80 others WB 277,9x80.

DIRECTION

Type	Hydraulique



NOUVEL EUROCARGO

SIÉGE SOCIAL :
Route principale N°I,km6.
Ain Sbaa Casablanca - Maroc
Tél (212) 5 22 35 50 70 (L.G)
atlas.v.i@g-madhloum.ma

SUCCURSALES
A.V.I Tanger
Route principale de Rabat. Km7
Tél (212) 5 39 38 19 00

CONCESSIONAIRES :
PRECIS AUTO
346, Zone Industrielle, El Jadida
Tél : (212) 5 23 33 29 95

SUCCURSALES
A.V.I Meknes
Zone Industrielle - Mejjat
Tél (212) 5 35 52 65 18

A.V.I Agadir
Zone Industrielle Bab Al Medina P15
Tél : (212) 5 28 26 26 43

ATLAS
VEHICULES INDUSTRIELS