

FICHE TECHNIQUE

AT440S48T HR OFF

ATLAS
VEHICULES INDUSTRIELS

IVECO S-WAY

AT440S48T HR OFF

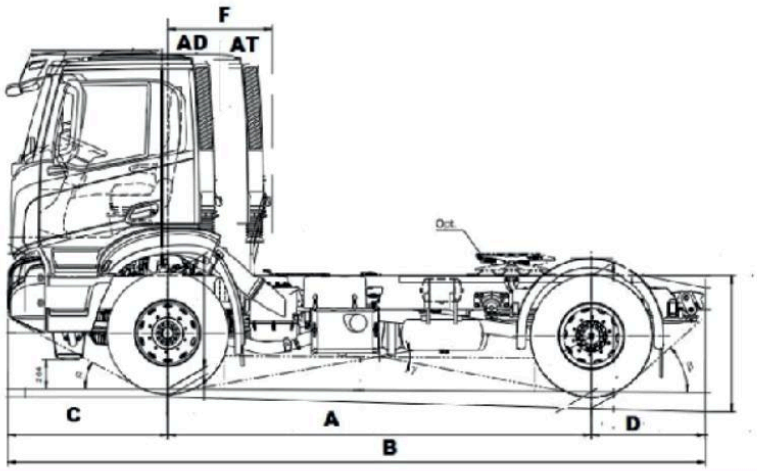

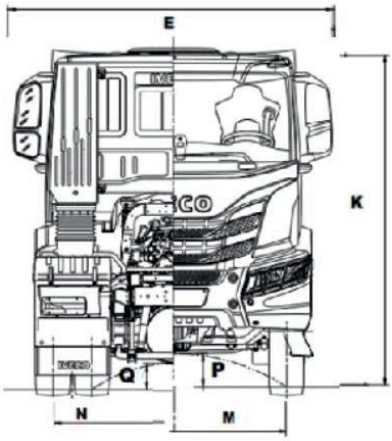

POIDS

Essieu AV	8.000 kg
Pont AR	11.500 kg
Poids Total à Charge	18.000 kg
Poids Total Roulant	40.000 kg

DIMENSIONS

A	Empattement	3.800
B	Longueur totale hors pare-chocs	6.285
C	Porte à faux avant	1.440
D	Porte à faux arrière	1.025
E	Largeur aux ailes AV	2.550
F	Long.Essieu Av à fin de cabine	940
K	Hauteur de la cabine (à vide)*	3.105
L	La hauteur du cadre à l'arrière	1.214
	Épaisseur de cadre	7,7
	ø de braquage (bord-bord)	15.300
	ø de braquage (mur-mur)	16.900
M	Voie avant	2.044
N	Voie arrière	1.827
P	Garde au sol (arrière)	316
Q	Garde au sol (avant)	290

PNEUMATIQUES

	Avant	315/80R22.5
	Arrière	315/80R22.5

Les descriptions et caractéristiques de cette fiche sont données à titre indicatifs.
Atlas véhicules industriels se reserve le droit de les modifier sans préavis.

MOTORISATION :

MOTEUR	Iveco Cursor 13
Turbocharger	Waste Gate
Cylindres	en ligne 6
Course x Alésage (mm)	150 x 135
Cylindrée (litres)	12,9
Puissance maxi (CV/kW)	480/353 à 1900 tr/mn
Couple maxi (Nm)	2200 à 1000 tr/mn
Puissance frein moteur	288 kw à 2400 tr/mn
Ventilateur	Electromagnetique
Alimentation	Common rail-haute pression (2200 bar)



Cursor 13

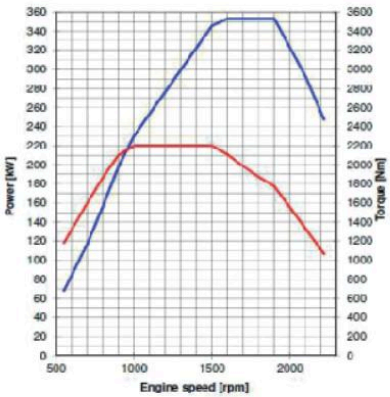

BOITE A VITESSE :

ZF 12TX 2210TO : robotisée à 12 rapports avants et 2 arrières

EMBRAYAGE

Type	Monodisque à sec.
Diamètre (mm)	(17") 430 mm

FREIN

Type	2 Circuits pneumatique indépendants
Service	E.B.S + B.A.S
Essieu avant	Disque Aérés. 432 mm Zone de friction : 784 cm²
Essieu arrière	Disque Aérés. 432 mm Zone de friction : 784 cm²
Stationnement	Mécanique avec cylindre à ressort, essieu AR
Urgence	Combiné avec frein de stationnement
Air reservoirs	2 x 40 litres en acier
Compresseur d'air	352cc – Monocylindre
Sécheur	Air Traitant Unité
Liaison remorque	Prise 15 pôles
Ralentisseur	Intarder (ZF)

EQUIPEMENT ELECTRIQUE

Tension	24v négatif, mise à la masse
Alternateur	28v, 90A
Démarreur	24v, 5.5kW
Batteries	2 x 12v, 220Ah
Protection	Par fusibles
Système	Multiplex - CAN line data bus

SUSPENSIONS

Avant	Parabolique
Arrière	Parabolique
Barre stabilisatrice	Sur l'essieu avant et arrière
Amortisseurs	2 avant, 2 arrière

DIRECTION

Type	ZF 8098. Assistance

ESSIEUX

Directeur	Iveco 5890 OFF. Rigid.
Moteur	Iveco 451391/ADB. Réduct. à moyeu
Rapport de pont	4.23

RESERVOIR À COMBUSTIBLE

Type	En aluminium
Capacité	830L
Capacité Adblue	50L

CABINE INTERIEUR

- Régulateur de vitesse
- Siège conducteur pneumatique
- Vitres électriques.
- Trappe de toit.
- 1 couchette.
- Climatisation manuelle.

CABINE EXTERIEUR

- Cabine Active Time.
- Suspension cabine mécanique
- Parechoc en acier









IVECO S-WAY

SIÉGE SOCIAL :
Route principale N°I,km6.
Ain Sbaa Casablanca - Maroc
Tél (212) 05 22 35 50 70 (L.G)
atlas.v.i@g-madhloum.ma

SUCCURSALES
A.V.I Tanger
Route principale de Rabat. Km7
Tél (212) 05 39 38 19 00

CONCESSIONAIRES :
PRECIS AUTO
346, Zone Industrielle, El Jadida
Tél : (212) 05 23 33 29 95

SUCCURSALES
A.V.I Meknes
Zone Industrielle - Mejjat
Tél (212) 05 35 52 65 18

A.V.I Agadir
Zone Industrielle Bab Al Medina P15
Tél : (212) 05 28 26 26 43

ATLAS
VEHICULES INDUSTRIELS