IVECO S-WAY

DRIVE THE NEW WAY



FICHE TECHNIQUE

AS440S57T/P ON Tracteur 4x2 (Version Euro V / Euro VI)

ATLAS
VEHICULES INDUSTRIELS

IVECO S-WAY

AS440S57T/P ON (Version Euro V / Euro VI)

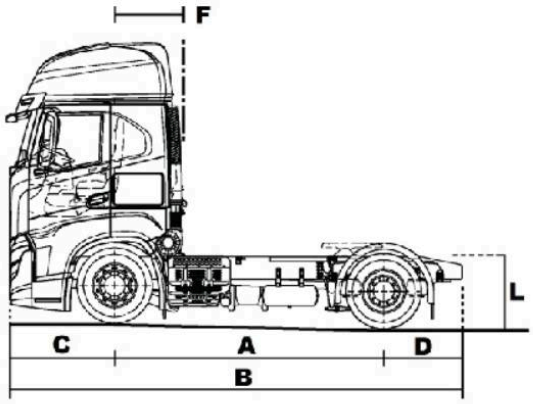

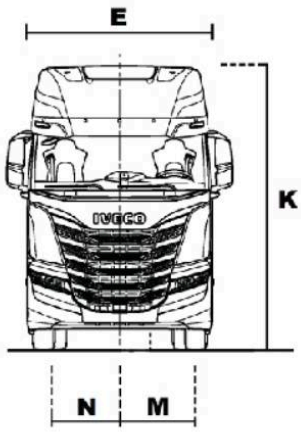

POIDS	
Essieu AV	7.500 kg
Pont AR	11.500 kg
Poids Total à Charge	18.000 kg
Poids Total Roulant	40.000 kg

	DIMENSIONS	
A	Empattement	3.800
B	Longueur totale hors pare-chocs	6.251
C	Porte à faux avant	1.410
D	Porte à faux arrière	1.047
E	Largeur aux ailes AV	2.550
F	Long.Essieu Av à fin de cabine	940
K	Hauteur de la cabine (à vide)*	3.875
L	La hauteur du cadre à l'arrière	997
	Épaisseur de cadre	7,7
	Ø de braquage (bord-bord)	15.400
	Ø de braquage (mur-mur)	17.000
M	Voie avant	2.044
N	Voie arrière	1.820

PNEUMATIQUES		
	Avant	385/55R22.5
	Arrière	315/70R22.5

Les descriptions et caractéristiques de cette fiche sont données à titre indicatifs.
Atlas véhicules industriels se reserve le droit de les modifier sans préavis.







MOTORISATION :

Moteur	Iveco Cursor 13
Turbocharger	eVGT
Cylindres	en ligne 6
Course x Alésage (mm)	150 x 135
Cylindrée (litres)	12,9
Puissance maxi (CV/kW)	570/420 À 1900 tr/mn
Couple maxi (Nm)	2500 À 1000 tr/mn
Puissance frein moteur	306 kw
Ventilateur	Electromagnetique
Alimentation	Common rail-haute pression

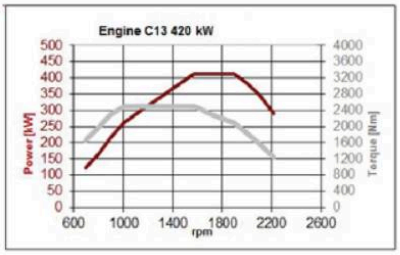

BOITE A VITESSE :

ZF 12TX 2620TD : robotisée à 12 rapports avants et 2 arrières

EMBRAYAGE

Type	Monodisque à sec.
Diamètre (mm)	(17") 430 mm

FREIN

Type	2 Circuits pneumatique indépendants
Service	E.B.S + B.A.S
Essieu avant Zone de friction	Disque Aérés. 432 mm 784 cm^2
Essieu arrière Zone de friction	Disque Aérés. 432 mm 784 cm^2
Stationnement	Mécanique avec cylindre à ressort, essieu AR
Urgence	Combiné avec frein de stationnement
Air reservoirs	2 x 40 litres en acier
Compresseur d'air	352cc – Monocylindre
Sécheur chauffé	Air Traitant Unité
Liaison remorque	Prise 15 pôles
Ralentisseur	Intarder (ZF)

EQUIPEMENT ELECTRIQUE

Tension	24v négatif, mise à la masse
Alternateur	28v, 90A
Démarreur	24v, 5.5kW
Batteries	2 x 12v, 220Ah
Protection	Par fusibles
Système	Multiplex - CAN line data bus



SUSPENSIONS

Avant	Parabolique
Arrière	Pneumatique (4 ressort d'air)
Barre stabilisatrice	Sur l'essieu avant et arrière
Amortisseurs	2 avant, 2 arrière

DIRECTION

Type	ZF 8098. Assistance

ESSIEUX

Directeur	Iveco 5890 ON. Rigid.
Moteur	MS17X-HE. Réduction unique.
Rapport de pont	2.64

RESERVOIR À COMBUSTIBLE

Type	En aluminium
Capacité	1320L (Version Euro VI) 1160L (Version Euro V)
Capacité Adblue	50L

CABINE INTERIEUR

Siège conducteur et passager pneumatiques
Vitres électriques.
Trappe de toit électrique.
Réfrigérateur.
2 couchettes avec filet de protection.
Climatisation automatique et chauffage autonome.

CABINE EXTERIEUR

Cabine allongée.
Suspension cabine pneumatique
Basculement cabine électrique
Carénage latéraux (uniquement sur Version Euro VI)

SECURITE (uniquement sur Version Euro VI)

Freinage automatique d'urgence
Assistant de changement de voie non autorisé
Adaptative Cruise Control



Cursor 13









IVECO S-WAY

SIÉGE SOCIAL :
Route principale N°I,km6.
Ain Sbaa Casablanca - Maroc
Tél (212) 5 22 35 50 70 (L.G)
atlas.v.i@g-madhloum.ma

SUCCURSALES
A.V.I Tanger
Route principale de Rabat. Km7
Tél (212) 5 39 38 19 00

CONCESSIONAIRES :
PRECIS AUTO
346, Zone Industrielle, El Jadida
Tél : (212) 5 23 33 29 95

SUCCURSALES
A.V.I Meknes
Zone Industrielle - Mejjat
Tél (212) 5 35 52 65 18

A.V.I Agadir
Zone Industrielle Bab Al Medina P15
Tél : (212) 5 28 26 26 43

ATLAS
VEHICULES INDUSTRIELS