

FICHE TECHNIQUE

AD380T48 H | T-WAY 6x4

ATLAS
VEHICULES INDUSTRIELS

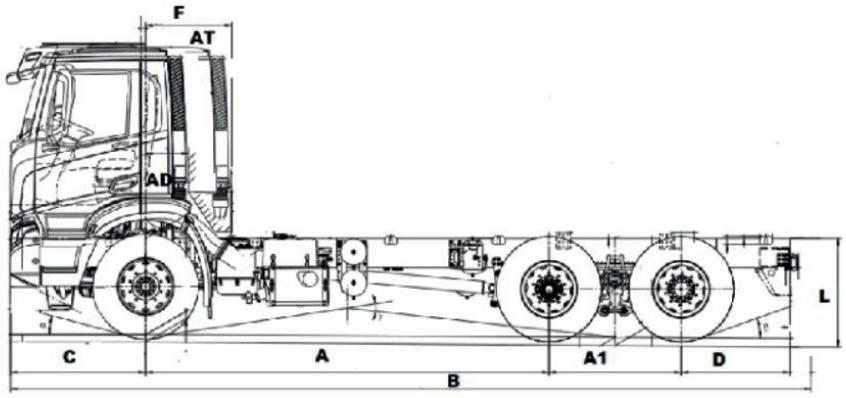

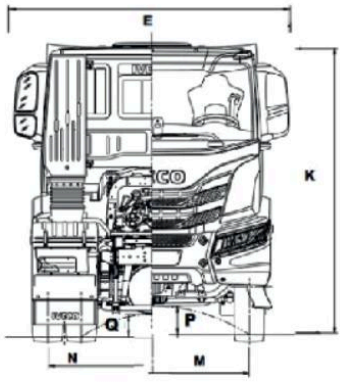

POIDS

Essieu AV	8.000 kg
Tandem	26.000 kg
Poids Total à Charge	25.000 kg

DIMENSIONS

A	Empattement	3.300	3.500	3.800	4.200	4.500
A1	Tandem	1.380	1.380	1.380	1.380	1.380
B	Longeur total hors pare-chocs	7.572	8.067	8.337	8.382	9.102
C	Porte à faux avant	1.440	1.440	1.440	1.440	1.440
D	Porte à faux arrière	1.225	1.495	1.495	1.135	1.585
E	Largeur aux ailes AV	2.550	2.550	2.550	2.550	2.550
F	L. essieu AV/ AR de cabine AD	445	445	445	445	445
	AT	N/D	900	900	900	900
K	Hauteur de la cabine (à vide)*	3.141	3.141	3.139	3.139	3.138
L	La hauteur du cadre arrière	1.159	1.159	1.160	1.157	1.158
	Epaisseur de cadre	10	10	10	10	10
	Ø de braquage (bord-bord)	16.800	17.400	18.100	19.100	19.800
	Ø de braquage (mur-mur)	18.400	19.000	19.700	20.700	21.400
M	Voie avant	2.043	2.043	2.043	2.043	2.043
N	Voie arrière	1.827	1.827	1.827	1.827	1.827
P	Garde au sol (avant)	337	337	337	337	337
Q	Garde au sol (arrière)	311	311	311	311	311

PNEUMATIQUES

Avant	13R22.5
Tandem	13R22.5

Les descriptions et caractéristiques de cette fiche sont données à titre indicatifs.
Atlas véhicules industriels se reserve le droit de les modifier sans préavis.

MOTORISATION :

MOTEUR	Iveco Cursor 13
Turbocharger	Waste Gate
Cylindres	en ligne 6
Course x Alésage (mm)	150 x 135
Cylindrée (litres)	12,9
Puissance maxi (CV/kW)	480/353 à 1900 tr/mn
Couple maxi (Nm)	2200 à 1000 tr/mn
Puissance frein moteur	288 kw à 2400 tr/mn
Ventilateur	Electromagnetique
Alimentation	Common rail-haute pression (2200 bar)



Cursor 13

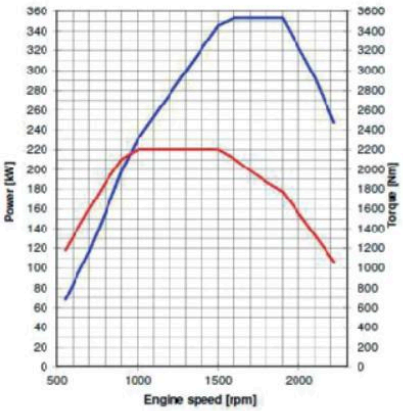

BOITE A VITESSE :

ZF 16S 2520TO : manuelle à 16 rapports avants et 2 arrières

EMBRAYAGE

Type	Monodisque à sec.
Diamètre (mm)	(17") 430 mm

FREIN

Type	2 Circuits pneumatique indépendants
Service	E.B.S + B.A.S
Essieu avant	Tambour : 410 mm Zone de friction : 2884 cm²
Tandem	Tambour : 410 mm Zone de friction : 3220 cm²
Stationnement	Mécanique avec cylindre à ressort, essieu AR
Urgence	Combiné avec frein de stationnement
Air reservoirs	2x20L +1x30L en acier
Compresseur d'air	630cc – bi-cylindre
Sécheur	Air Traitant Unité

EQUIPEMENT ELECTRIQUE

Tension	24v négatif, mise à la masse
Alternateur	28v, 90A
Démarreur	24v, 5.5kW
Batteries	2 x 12v, 170Ah
Protection	Par fusibles
Système	Multiplex - CAN line data bus

SUSPENSIONS

Avant	Parabolique
Arrière	Semi-elliptique
Barre stabilisatrice	Sur l'essieu avant et arrière
Amortisseurs	2 avant

ESSIEUX

Directeur	5886/T OFF. Rigid.
Moteur	453291/2D.Réd. de moyeu.
Rapport de pont	4.23

RESERVOIR À COMBUSTIBLE

Type	En aluminium
Capacité	290L
Capacité Adblue	60L

CABINE INTERIEUR

Régulateur de vitesse
Siège conducteur pneumatique
Vitres électriques.
Trappe de toit.
Climatisation manuelle.

CABINE EXTERIEUR

Cabine Active Day.
Suspension cabine mécanique
Parechoc en acier









IVECO T-WAY

SIÉGE SOCIAL :
Route principale N°I,km6.
Ain Sbaa Casablanca - Maroc
Tél (212) 05 22 35 50 70 (L.G)
atlas.v.i@g-madhloum.ma

SUCCURSALES
A.V.I Tanger
Route principale de Rabat. Km7
Tél (212) 05 39 38 19 00

CONCESSIONAIRES :
PRECIS AUTO
346, Zone Industrielle, El Jadida
Tél : (212) 05 23 33 29 95

SUCCURSALES
A.V.I Meknes
Zone Industrielle - Mejjat
Tél (212) 05 35 52 65 18

A.V.I Agadir
Zone Industrielle Bab Al Medina P15
Tél : (212) 05 28 26 26 43

ATLAS
VEHICULES INDUSTRIELS