

AD410T48 H | T-WAY 8×4

ATLAS
VEHICULES INDUSTRIELS

IVECO T-WAY

AD410T48 H I T-WAY 8x4

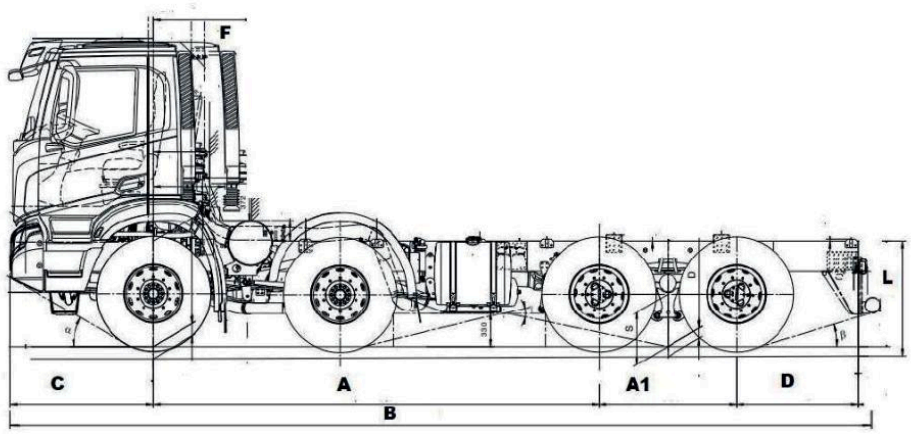

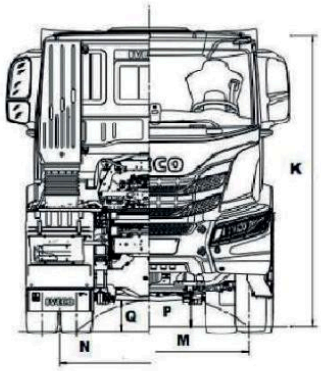

POIDS (kg)

Essieux AV	16.000
Tandem	26.000
Poids Total à Charge (Théorique)	41.000
Poids Total à Charge (homologation)	32.000

DIMENSIONS (mm)

A	Empattement	4.500	4.750	5.020	5.820
A1	Tandem	1.380	1.380	1.380	1.380
B	Longeur total hors pare-chocs	8.763	9.013	9.553	10.092
c	Porte à faux avant	1.440	1.440	1.440	1.440
D	Porte à faux arriére	1.225	1.225	1.495	1.225
E	Largeur aux ailes AV	2.550	2.550	2.550	2.550
F	L. essieu AV / AR de cabine AD	560	560	560	560
K	Hauteur de cabine (à vide)	3.190	3.190	3.190	3.190
L	La hauteur du cadre arriére	1.145	1.144	1.142	1.144
	Epaisseur de cadre	10	10	10	10
	Ø de braquage (bord-bord)	17.800	18.500	19.200	21.300
	Ø de braquage (mur-mur)	19.400	20.100	20.800	22.900
M	Voie avant	2.043	2.043	2.043	2.043
N	Voie arriére	1.827	1.827	1.827	1.827
P	Garde au sol (avant)	337	337	337	337
Q	Garde au sol (arriére)	311	311	311	311

PNEUMATIQUES

Avant	13R22.5
Tandem	13R22.5

Les descriptions et caractéristiques de cette fiche sont données à titre indicatifs.
Atlas véhicules industriels se reserve le droit de les modifier sans préavis.

MOTORISATION

MOTEUR	Iveco Cursor 13
Turbocharges	Waste Gate
Cylindres	en ligne 6
Course x Alésage (mm)	150 x 135
Cylindrée (litrés)	12,9
Puissance maxi (CV/KW)	480/353 à 1900 tr/mn
Couple maxi (Nm)	2200 à 1000 tr/mn
Puissance frein moteur	288 kw à 2400 tr/mn
Ventilateur	Electromagnetique
Alimentation	Common rail-haute pression (2200 bar)



Cursor 13

BOITE DE VITESSE

ZF 16S : manuelle à 16 rapports avant et 2 arrières
ZF 16TX : robotisée à 16 rapports avants et 2 arriéres

EMBRAYAGE

Type	Monodisque à sec.
Diamètre (mm)	(17") 430 mm

FREIN

Type	2 Circuits pneumatique indépendants
Service	E.B.S + B.A.S
Essieu avant	Tambour : 410 mm Zone de friction : 2884 cm2
Tandem	Tambour : 410 mm Zone de friction : 3220 cm2
Stationnement	Mécanique avec cylindre à ressort, essieu AR
Urgence	Combiné avec frein de stationnement
Air reservoirs	2x20L +1x30L en a acier
Compresseur d'air	630cc - bi-cylindre
Sécheur	air Traitant Unité

EQUIPEMENT ELECTRIQUE

Tension	24v négatif, mise à la masse
Alternateur	28v, 90v
Démarreur	24v, 5.5KW
Batteries	2 x 12v, 170Ah
Protection	Par fusibles
Système	Multiplex - CAN line data bus

SUSPENSIONS

Avant	Parabolique
Arrière	Semi-elliptique
Barre stabilisatrice	Sur l'essieu avant et arrière
Amortisseurs	2 avant

ESSIEUX

Directeur	5885/2D. Rigid.
Moteur	453291/ABD.Réd. de moyeu.
Rapport de pont	4.23

RESERVOIR À COMBUSTIBLE

Type	En aluminium
Capacité	290L
Capacité Adblue	60L

CABINE INTERIEUR

Siège conducteur pneumatique
Vitres électriques.
Trappe de toit.
Climatisation manuelle.

CABINE EXTERIEUR

Cabine Active Day.
Suspension cabine mécanique
Parechoc en acier
Grille de protection feux avant
Plaque de protection sous radiateur









IVECO T-WAY

SIÉGE SOCIAL :
Route principale N°I,km6.
Ain Sbaa Casablanca - Maroc
Tél (212) 05 22 35 50 70 (L.G)
atlas.v.i@g-madhloum.ma

SUCCURSALES
A.V.I Tanger
Route principale de Rabat. Km7
Tél (212) 05 39 38 19 00

CONCESSIONAIRES :
PRECIS AUTO
346, Zone Industrielle, El Jadida
Tél : (212) 05 23 33 29 95

SUCCURSALES
A.V.I Meknes
Zone Industrielle - Mejjat
Tél (212) 05 35 52 65 18

A.V.I Agadir
Zone Industrielle Bab Al Medina P15
Tél : (212) 05 28 26 26 43

ATLAS
VEHICULES INDUSTRIELS